REFERENCIAS	EMISSOES				
PARA MONTAGEM VER DESENHO DF-313K-46-09591/00320	REV.	DATA	TIPO	POR	DESCRICAO
	0	16/08/05	E	DOUGLAS	EMISSAO INICIAL
	1	14/09/07	G	UDNEI	CONFORME CONSTRUIDO

CVRD

BARDELLA

RESPONS.	DATA
PROJ.MMM	16/08/05
DES. OIZUMI	16/08/05
VER. PEGORARI	16/08/05
APR. CELSO	16/08/05

Projeto Ferro Carajas

TERMINAL MARITIMO DE PONTA DA MADEIRA
PATIO DE ESTOCAGEM
PATIO G, H & I – IMPLANTAÇÃO – ER – 313K – 04
ACIONAMENTO DA RODA DE CAÇAMBA
ARRUELA

N.CVRD: DF-313K-46-09591/01233 — REV. 1

N.PROJ.: DF-313K-46-09591/01233 — FOLHA 1

TIPO DE EMISSAO: (A) PRELIMINAR (B) P/ APROVACAO (C) P/ CONHECIMENTO (D) P/ COTACAO (E) P/ CONSTRUCAO (F) CONF. COMPRADO (G) CONF. CONSTRUIDO (H) CANCELADO

POS. OU BLOCO	QT.	DESCRIÇÃO–NORMA–MATERIAL (* = ACABADA)	CÓDIGO DO DESENHO OU CÓDIGO DO COMP.	MASSA DA POS./BL. (kg)
		ABNT 4140/50		0,32

UNID. mm | TOLERÂNCIAS GERAIS DIN 7168m | DIN 8570B

NOTAS:

1 – SALVO INDICAÇÃO EM CONTRÁRIO TODAS AS MEDIDAS ESTÃO EM mm.

2 – BENEFICIADO C/ DUREZA 280–365 HB.

3 – FORNECER CERTIFICADOS DE:
PROPRIEDADES QUÍMICAS DO MATERIAL.
PROPRIEDADES MECÂNICAS DO MATERIAL.
CURVA DE TRATAMENTO TÉRMICO.

4 – AS PRORPIEDADES MECÂNICAS DEVERÃO SER CONFORME NORMA ISO 898–1, CLASSE 10.9

5 – FORNECER 2 PEÇAS A MAIS POR LOTE DE MATÉRIA PRIMA PARA TESTE NA BSA.

6 – ESCALA 1:1
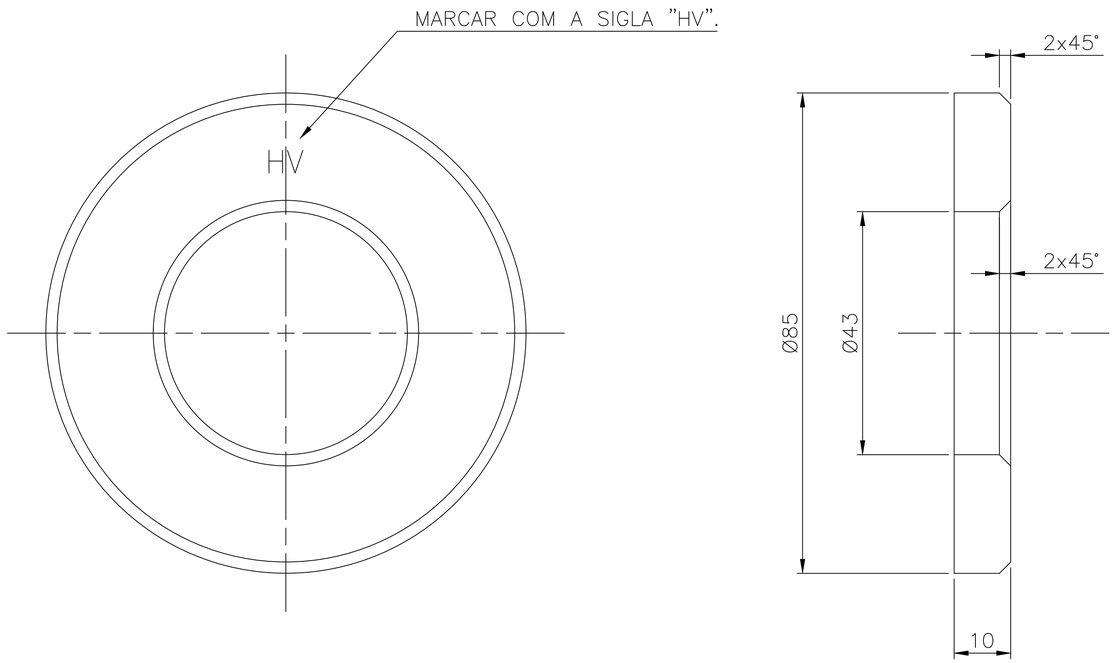
7 – RUGOSIDADE: 12,5